SP3050

УЛИЧНЫЙ СВЕТОДИОДНЫЙ СВЕТИЛЬНИК

Feron

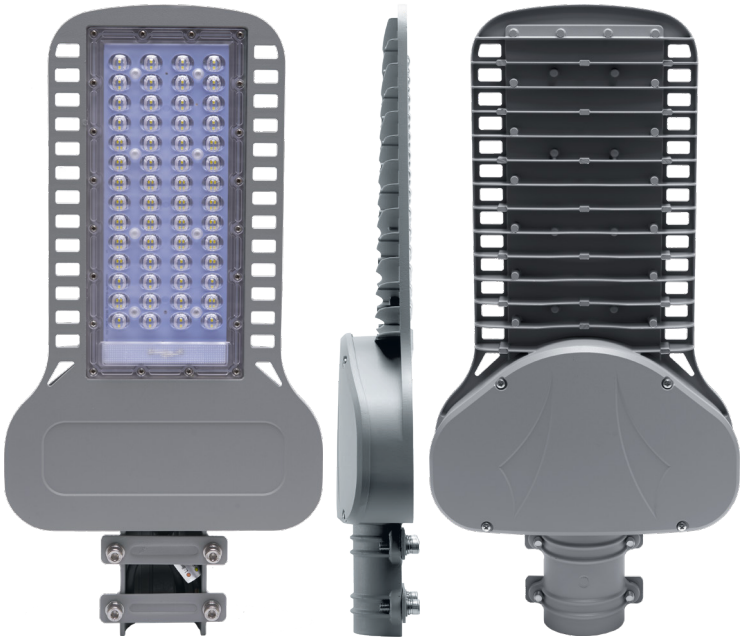

Консольные уличные светильники серии **SP3050** – самая ожидаемая новинка сезона. Выполненные в новом эргономичном корпусе, с высокой ЭЭ 120Lm/W и практическим отсутствием пульсации (<5%), данные светильники являются абсолютно универсальными для применения в самых разнообразных сферах: от освещения автомагистралей до садово-приусадебных хозяйств. Исполнение в одной из самых востребованных в тендерных заявках цветовых температур (4000 и 5000K) и широкий выбор мощностей (от 30 до 150W) дает возможность участия в любых проектных работах, включая госзакупки, а гарантия 5 лет подтверждает исключительное качество и надежность светильников серии SP3050.

ПРЕИМУЩЕСТВА:

- IC драйвер – диапазон напряжения 85-265V
- Высокая эффективность 120LM/W
- Надежные светодиоды BMTC
- Пульсация <5%
- Угол рассеивания 120°
- Честная Позиция OK - EMC, PF>0.95, МИП 4KV
- Провод питания 30 см, сечение 1мм^2
- Два крепления с посадочными диаметрами 40-45 и 45-60мм
- Цветовая температура 5000K и 4000K
- Гарантия 5 лет

EAC | 85-265V | 50Hz | Ra >70 | АЛЮМИНИЙ | t° -60 +45 | IP65 | 50000 | 5 ЛЕТ

Модель	Артикул	Мощность	Источник света	Световой поток	Цветовая температура	Размеры, мм	Диаметр монтажной консоли	Цвет
SP3050	41262	30W	45xSMD2835	3600Lm	5000K	370×140×58	Ø40-45мм и Ø45-60мм	серый
	41263				4000K			
	41264	50W	90xSMD2835	6000Lm	5000K	430×175×58		
	41265				4000K			
	41266	80W	100xSMD2835	9600Lm	5000K	530×265×65		
	41267				4000K			
	41268	100W	125xSMD2835	12000Lm	5000K	530×265×65		
	41269				4000K			
	41270	120W	160xSMD2835	14400Lm	5000K	530×265×65		
	41271				4000K			
	41272	150W	200xSMD2835	18000Lm	5000K	530×265×65		
	41273				4000K			

SP3050

УЛИЧНЫЙ СВЕТОДИОДНЫЙ СВЕТИЛЬНИК

Feron

30W

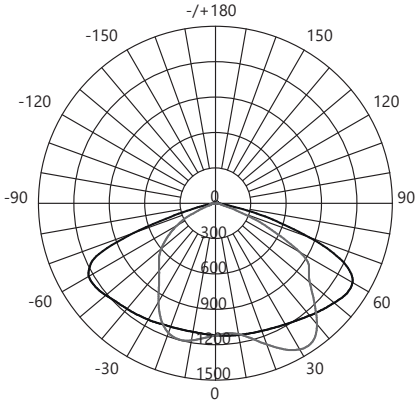

50W

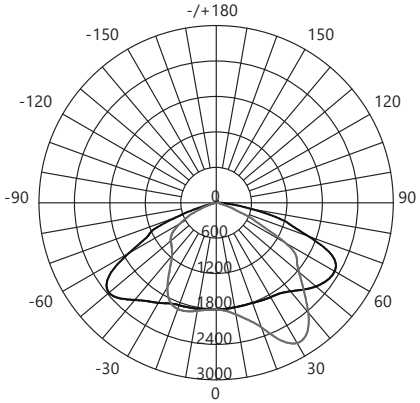

80W

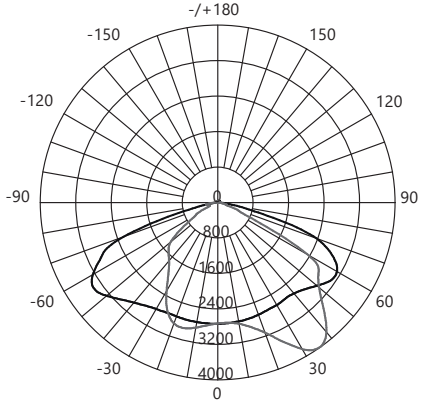

100W

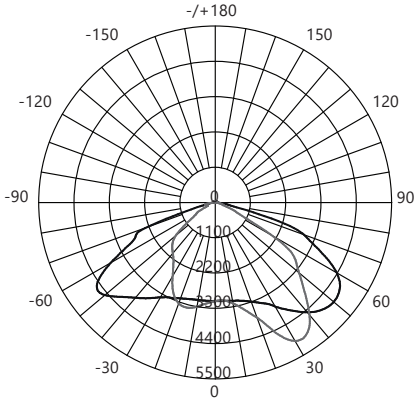

120W

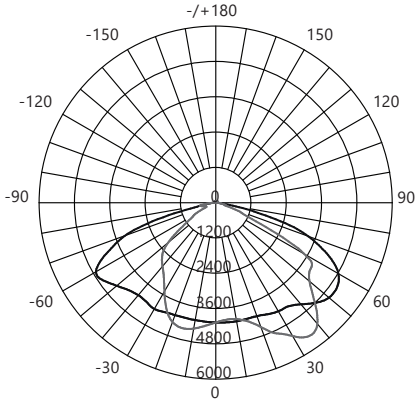
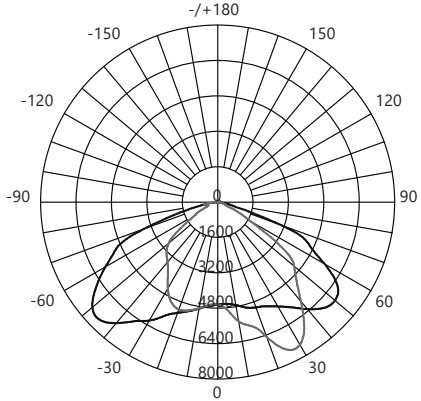
150W